REDAKTIONSVORSCHAU

5/18

CHEMIE TECHNIK im Mai:

- Schüttgut- und Mischtechnik
- Thermische Verfahrenstechnik
- Verpacken, Kennzeichnen
- Anlagenbau, Anlagenplanung
- Verdichter, Vakuumtechnik
- Trenntechnik, Filter
- Pumpen, Umwelttechnik – Ausgabe zur Ifat 2018

Anzeigenschluss:
11. April 2018

Erscheinungstag:
04. Mai 2018

CHEMIE TECHNIK

VORSCHAU MAI 2018

ANLAGENBAU, ANLAGENPLANUNG

Status Quo des Anlagenbaus in Deutschland

Der deutsche Anlagenbau hat große Herausforderungen zu meistern. Wie sich die Branche im vergangenen Jahr geschlagen hat und welche strategischen Schwerpunkte für die nahe Zukunft bestehen, zeigen wir in diesem Beitrag.

Digitalisierung im Anlagenbau

Der Planungsprozess ist nur das erste Glied in einer langen datentechnischen Kette, die sich über den gesamten Lebenszyklus einer Anlage erstreckt. Gewünscht ist inzwischen eine komplette Integration der Arbeitsabläufe – und diese setzt eine weitgehende Digitalisierung des Planungsprozesses voraus.

Durchgängige Markierungslösungen für den Anlagenbau

Im Projektgeschäft ist die Markierung von Anlagenkomponenten ein wichtiges Detail, beispielsweise um Verwechslungen auf der Baustelle zu vermeiden. Von der virtuellen Planung der Markierungen bis zu deren Installation ermöglichen die Planungs- und Markierungssoftware, die verschiedenen Beschriftungssysteme sowie die große Auswahl unterschiedlicher Markierungsmaterialien einen unkomplizierten, durchgängigen und individuellen Kennzeichnungsprozess.

SCHÜTTGUT- UND MISCHTECHNIK

Positive Mischung

In der Vielfalt und Bandbreite chemischer Erzeugnisse sind maßgeschneiderte Mischverfahren unverzichtbar. Unterschiedliche Produkteigenschaften und Rezepturen erfordern immer wieder individuelle Handhabungen und Mischtechniken. Mit einer ganzheitlichen Sichtweise auf die Anforderungen der chemischen Industrie sind die erforderlichen Prozesse sicher zu beherrschen.

SPECIAL IFAT 2018

Interview mit der Ifat-Projektleitung und VDMA-Geschäftsführer Richard Clemens

Eine Ifat im Achema-Jahr? Was sollte Anwender aus der Chemie dazu bewegen, trotzdem nach München zu fahren? Im Interview erklären Silvia Fritscher, Projektleiterin der Ifat, und Richard Clemens, Geschäftsführer im Fachverband Verfahrenstechnische Maschinen und Apparate im VDMA, was für den Messebesuch spricht.

Rührwerke aus Super-Duplex durchmischen Abwässer

Bei Covestro in Brunsbüttel werden warme Chemieabwässer in Puffertanks zwischengespeichert und müssen kontinuierlich durchmischt werden. Die dazu eingesetzten Rührwerke müssen ganz besondere Anforderungen erfüllen und zuverlässig dafür sorgen, dass Ablagerungen im Tank verhindert werden.

Dokumentation der Kalibrierung von Wasseranalysegeräten in der Cloud

Die rechtssichere Kalibrierung und Dokumentation von Sensoren zur Wasseranalyse wird immer wichtiger. Mit der Cloudlösung Claros gibt es nun eine Software, die den Betreibern von Messgeräten dabei hilft.

1: Exzenterschnecke und Druckluftförderung kombiniert

Das Fördern von Schlamm über lange Strecken ist ein energieaufwendiges Unterfangen. Durch die Kombination aus Exzenterschneckenpumpe und Druckluftförderung kann der Energieeinsatz deutlich reduziert werden.

1

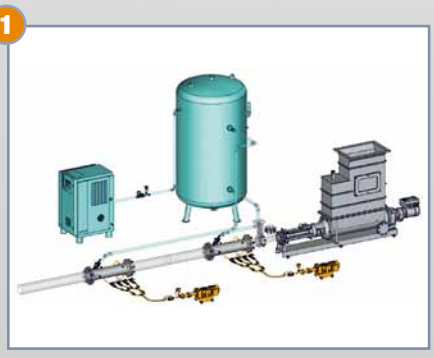

Bild: Seepex

2

Bild: Busch Dienste

3

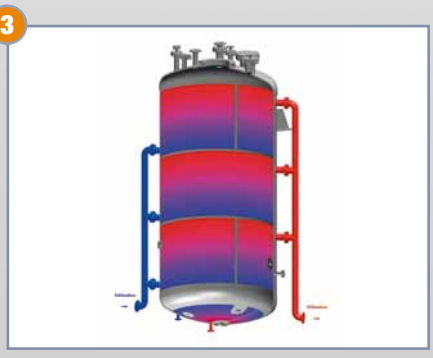

Bild: LOB

KOMPETENZ IN PROZESSTECHNIK

Sie interessieren sich für die neuen Funktionen und Crossmedia-Leistungen der CHEMIE TECHNIK? Surfen Sie auf www.chemietechnik.de oder scannen Sie den QR-Code.

Mehr Durchsatz bei der Schlammentwässerung

Je trockener, desto niedriger die Kosten. Bei der Schlammentwässerung mit Dekantern kommt es deshalb auf jedes Prozent Feuchtigkeit an. Eine neue Dekanter-Konstruktion ermöglicht jetzt besonders trockene Schlämme.

PUMPEN, VERDICHTER, VAKUUMTECHNIK

2: Vakuumtechnologien im Vergleich

Die Wahl der richtigen Vakuumtechnologie für Anwendungen der chemischen und pharmazeutischen Verfahrenstechnik gestaltet sich oftmals schwierig. Zum einen muss ein Vakuumsystem bei Betriebsdruck das geforderte Saugvermögen liefern und somit die erforderliche Evakuierungszeit gewährleisten. Der Beitrag vergleicht die wichtigsten Vakuumtechnologien: Flüssigkeitsring-Vakuumpumpen, trockene Schrauben-Vakuumpumpen und ölgeschmierte Drehschieber-Vakuumpumpen.

Pumpen und Zentrifugen aufeinander abgestimmt

Mit Salz verunreinigtes Glyzerin in eine Zentrifuge zu fördern, erfordert eine sorgfältige Abstimmung beider Maschinen. Insbesondere der Korrosionsschutz spielt dabei eine wichtige Rolle.

Fehlerquellen und ihre Vermeidung beim Einsatz von Kreiselpumpen

Kreiselpumpen sind die Arbeitspferde der Chemie. Aber wo gearbeitet wird, werden auch Fehler gemacht. Welches die häufigsten beim Betrieb von Kreiselpumpen sind, und wie sich diese vermeiden lassen, beschreibt dieser Beitrag.

THERMISCHE VERFAHRENSTECHNIK

Aktuelle Lösungen bei industriellen Elektroerhitzern

3: Produktivitätssteigerung von Reaktoren durch WTP-Innenmantel

In der Chemie, Pharmazie, Kosmetik, Textil- und Waschmittelindustrie sowie der Erdölverarbeitung werden Stoffe eingesetzt, die in batchweisen Rührwerksprozessen hergestellt werden. Bei diesen Prozessen sind oftmals schnelle Temperaturänderungen erforderlich, bei denen Wärme zu- oder abgeführt werden muss. Hierbei ist der Einsatz des WTP-Systems auf der Innenseite des Reaktors technisch und wirtschaftlich sinnvoll.

TRENNTECHNIK, FILTER

Ultrafilter in der Prozesswasser-Aufbereitung

Prozesswasser aus Flüssen zu gewinnen, setzt eine ausgeklügelte Filtrationstechnik voraus. Beim Industriepark Höchst kommen dazu spezielle Ultrafilter-Membranen zum Einsatz.

Kompakte Staubfilter vereinfachen Filterbetrieb

Das Warten von Staubabscheidern ist häufig eine lästige Aufgabe: Die Anlagen sind teilweise schlecht zugänglich, das Handling der Filterelemente schwierig. Mit einer neuen Filterkonstruktion wird dies deutlich vereinfacht.

Sicherheit in der Entstaubungstechnik nach REACH

Die Filtration von Prozessstäuben stellt nach der Zu- und Abfuhr von Produktionsstoffen oft den drittgrößten Massestrom über die Prozessgrenzen dar. Eine strikt eingeschlossene Filtration gelingt mit explosionsdruckfesten Filtersystemen, deren Staubsammlung und Filterwechsel unter angemessenen Einschlussbedingungen (Containment) erfolgt.

Energieeffiziente Rauchgasreinigung im Chemiepark Bitterfeld

In der Abgasreinigung der thermischen Restabfallbehandlung im Chemiepark Bitterfeld Wolfen kommen zahlreiche Ventilatoren zum Einsatz. Um diese energetisch zu optimieren, werden sie mit Frequenzumrichtern geregelt.

VERPACKEN, KENNZEICHNEN

Intelligente Maschinen optimieren Verpackungsabläufe

Verpacker müssen ihre Betriebsabläufe optimieren, die Produktivität steigern und ihre Marktstellung sichern. Deshalb erwarten sie von Anlagen- und Maschinenbauern Verpackungsmaschinen, die zwei Hauptzwecke erfüllen: Sie sollen das transformative Potenzial der intelligenten Fertigung ausschöpfen und die immer leistungsfähigeren Verpackungsabläufe unterstützen.

Kodieren von Verpackungen mit variablen Daten durch Direktdruck

Das Kodieren mit variablen Daten von Verpackungen durch Direktdruck mit einem Permanentdruckkopf spart Geld und Material ein, da zum Beispiel Versandetiketten weggelassen werden können. Auch kleine Auflagen lassen sich kennzeichnen, sowohl mit variablen Daten als auch durch Druck von selbstklebenden Etiketten in Premium-Druckqualität. Dies kann rentabel ab Losgröße 1 gedruckt werden.

CHEMIE TECHNIK

AUFLAGE

30.000 Exemplare

ANSPRECHPARTNER

Anzeigenleitung:	Sabine Wegmann	Tel. +49 (0) 6221 489-207	sabine.wegmann@huethig.de
Mediaberatung:	Hagen Reichhoff	Tel. +49 (0) 6221 489-304	hagen.reichhoff@huethig.de
	Holger Wald	Tel. +49 (0) 6221 489-298	holger.wald@huethig.de

VERLAG

Hüthig GmbH
Im Weiher 10
D-69121 Heidelberg
www.huethig.de
www.chemietechnik.de
E-Mail: chemietechnik@huethig.de

AUßENDIENST

Bremen, Hamburg, Hessen, Niedersachsen, Rheinland-Pfalz, Saarland, Schleswig-Holstein
Hüthig GmbH
Hagen Reichhoff
Im Weiher 10
69121 Heidelberg
Tel. 06221 489-304
Fax 06221 489-490
E-Mail: hagen.reichhoff@huethig.de

Württemberg
Bogisch GmbH
Dipl.-Kfm. Hans-Jörg Bogisch,
Dipl.-Kfm. Dirk J. Bogisch
Goethestr. 15
73119 Zell unter Aichelberg
Tel. 07164 4071
Fax 07164 6523
E-Mail: info@bogisch.com

Bayern
Dipl.-Kfm. Harald Berg
Keyserlingstr. 40
81245 München
Tel. 089 820203-40
Fax 089 820203-41
E-Mail: Harald.Berg@t-online.de

Baden, Berlin, Brandenburg, Mecklenburg-Vorpommern, Nordrhein-Westfalen, Sachsen, Sachsen-Anhalt, Thüringen
Hüthig GmbH
Holger Wald
Im Weiher 10
69121 Heidelberg
Tel. 06221 489-298
Fax 06221 489-490
E-Mail: holger.wald@huethig.de

Schweiz, Liechtenstein
interpress
Katja Hammelbeck
Bahnhofstrasse 31
CH-8280 Kreuzlingen
Tel. +41 71 55202-12
Fax +41 71 55202-10
E-Mail: kh@interpress-media.ch

Frankreich, Belgien
Carolyn Eychenne
13 impasse Verbois
F-78800 Houilles
Tel. +33 (0) 139581401
Fax +33 (0) 971705241
E-Mail: carolyn@eychenne.me

ANZEIGENFORMATE

	Breite x Höhe	Grundpreis s/w	4c
1/1 Seite	178 mm x 257 mm	€ 5.535,–	€ 6.635,–
1/2 Seite	86 mm x 257 mm / 178 mm x 126 mm	€ 2.770,–	€ 3.630,–
1/3 Seite	56 mm x 257 mm / 178 mm x 83 mm	€ 2.070,–	€ 2.930,–
1/4 Seite	41 mm x 257 mm / 178 mm x 62 mm	€ 1.510,–	€ 2.060,–

Für weitere Informationen fordern Sie bitte unsere kompletten Mediadaten an. Oder klicken Sie einfach auf:

www.chemietechnik.de

BESTELLUNG

❑ Bitte rufen Sie mich an

Bitte senden Sie mir die Media-Daten zu
❑ CHEMIE TECHNIK
❑ Pharma+Food

Wir sind interessiert an einer Anzeige
❑ 1/1 Seite
❑ 1/2 Seite
❑ 1/3 Seite
❑ 1/4 Seite
❑ 1/8 Seite
❑ einem Einhefter
❑ einer Beilage
❑ Online-Werbung
❑ Kompendium zum Thema _____
❑ Messeguide _____

FAX-SERVICE +49 (0) 6221 489-490

Name, Vorname _____
Firma _____
Abteilung _____
Straße/Postfach _____
PLZ/Ort _____
Telefon _____
E-Mail _____